ML POS 15A PRO



Core de alta velocidad

Cámara

RFID

Finger Print

Resistente a líquidos







Especificaciones

General

Dimensiones	380 x 300 x 360 mm
Peso	4,300g
Color	Negro
LCD	15.6 pulgadas LED 1366x768
Panel Touch	Pantalla capacitiva de cristal templado de 5 puntos
Ángulo de inclinación	35-90 grados
Puertos I/0	DC X1, RJ1 X1, COM X2, AUDIO X2, SIM X1, TF X1, USB X4.

Opcionales

Opcional	MSR, altavoz, cámara Pantalla de cliente VFD 2*20 Pantalla de cliente de 11,6 pulgadas (1366x768).

Rendimiento

CPU	RK3576
SO	Android 14
RAM	8GB
ROM	128GB

Conexiones de red

WIFI	Integrado
Bluetooth	Integrado

Adicionales

Pantalla para el cliente	11.6 pulgadas LED, 1366x768 no es táctil
Módulo MSR	Compatible con formatos estándar
Cámara	Para la autenticación segura del personal
iButton + Huella dactilar	Escaneo biométrico de huellas dactilares

Puertos I/0

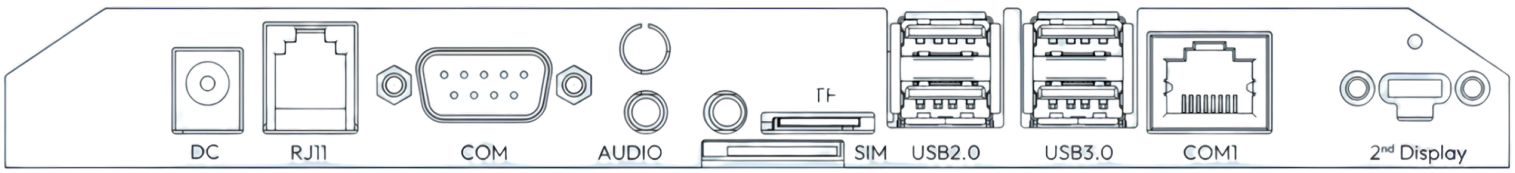

Dimensiones

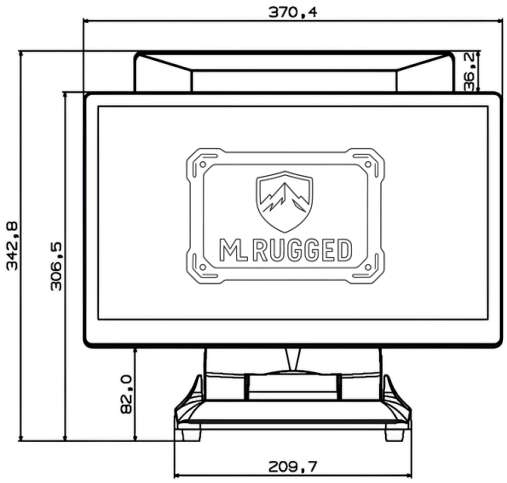

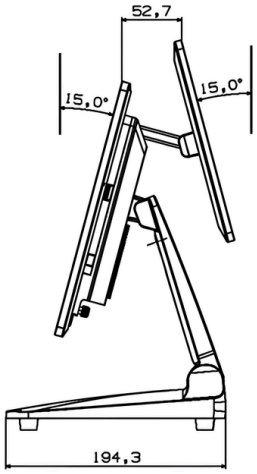

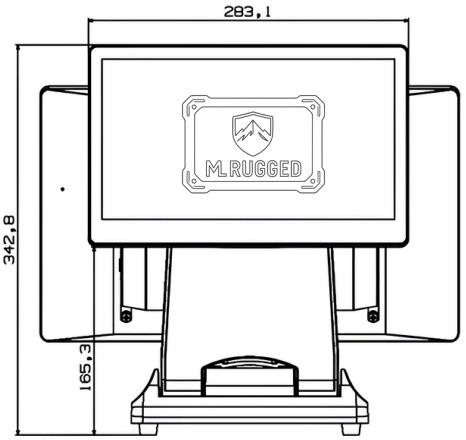

Adicionales



MSR + RFID +
iButton + Finger print



iButton + Huella dactilar



Módulo MSR



Pantalla de cliente VFD



Cámara



Pantalla de cliente 11.6"

Accesorios