ML RUGGED ML POS 15A SLIM

ISO 9001 QUALITY MANAGEMENT SYSTEM



Core de alta velocidad

Cámara

RFID

WI-FI

Resistente a líquidos







Especificaciones

General

Dimensiones	380 x 300 x 360 mm
Peso	4,500g
Color	Negro
LCD	15.6 pulgadas LED 1920x1080
Panel Touch	Pantalla capacitiva de cristal templado de 5 puntos
Ángulo de inclinación	35-90 grados
Puertos I/0	DC X1, SIM X1, RJ1 X2, COM X1, AUDIO X1, TF X1, USB X4. LAN X1

Opcionales

Opcional	MSR, altavoz Pantalla de cliente VFD 2*20 Pantalla de cliente de 11.6 pulgadas (1366x768) o 10.1 pulgadas (1280x800)

Rendimiento

CPU	RK3576
SO	Android 14
RAM	8GB
ROM	128GB

Conexiones de red

WIFI	Integrado
Bluetooth	Integrado

Adicionales

Pantalla para el cliente	11.6 pulgadas (1366x768) o 10.1 pulgadas (1280x800)
Módulo MSR	Compatible con formatos estándar

Puertos I/0

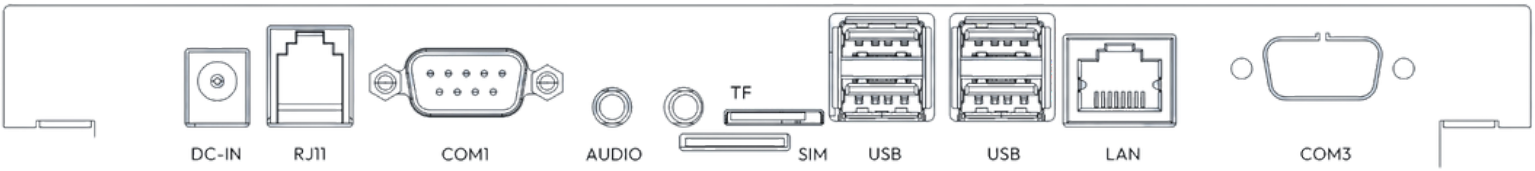

Dimensiones

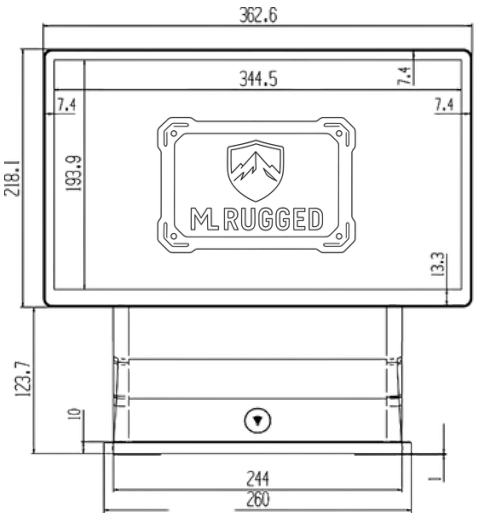

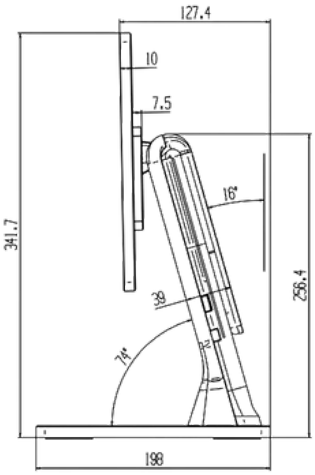

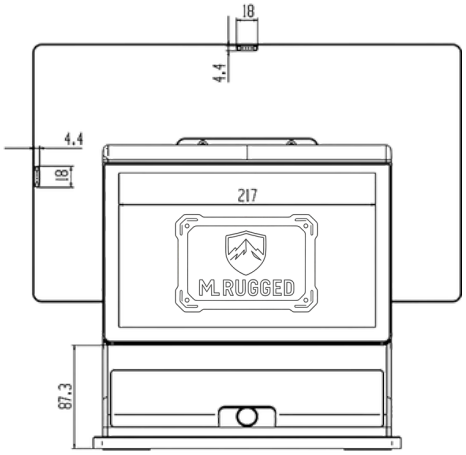

Adicionales



Pantalla de cliente VFD



Pantalla de cliente 11.6"



Visualización ajustable

Accesorios